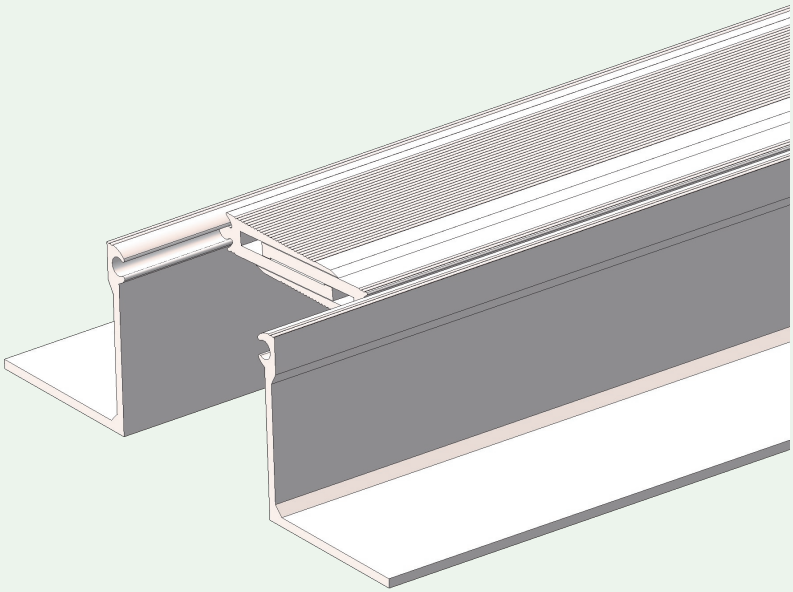

Для придания жесткости конструкции и для соосности по длине необходимо сдвинуть центральные вилки по направляющим на 100-150 мм, как показано на рисунке.

Стыковать профили с перехлестом по всей длине деформационного шва

