Дистанционный монтаж дилатационного устройства АКВАСТОП тип ДША.Т-УГЛ.2

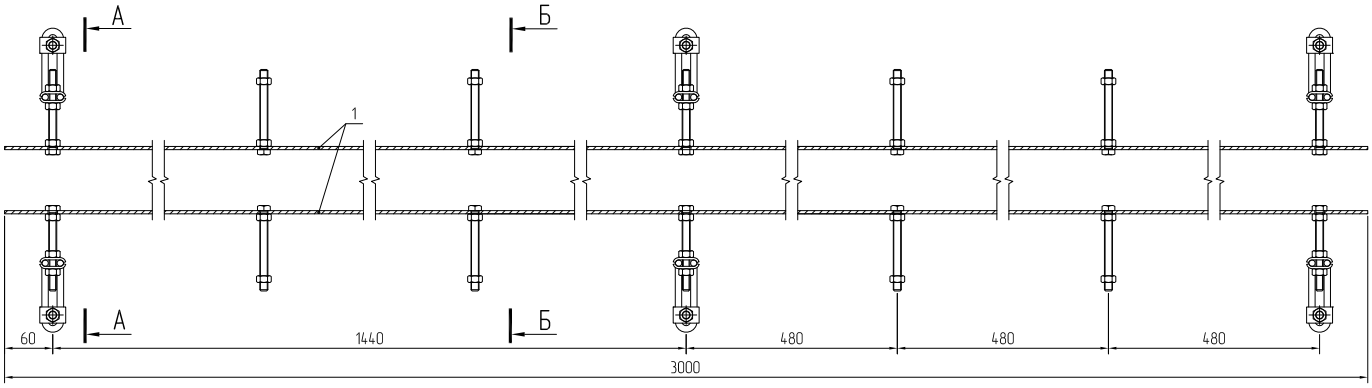

А-А

Узел монтажа дилатационного устройства на опоры

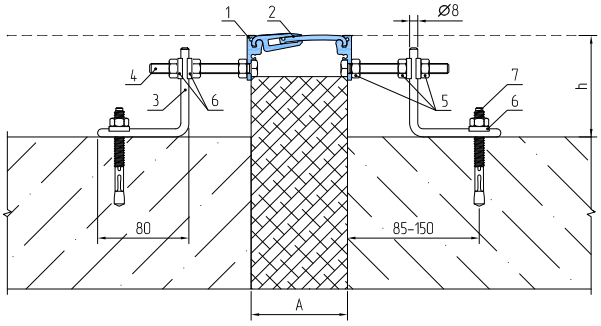

Б-Б

Анкерные болты в интервале между опорами

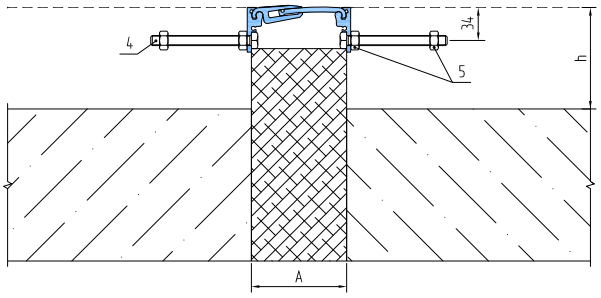

Типы двойных опор

Таблица 1

Тип опоры	Максимальная высота конструкции (h), мм
КД-80	100
КД-105	125
КД-130	150
КД-150	170
КД-175	195
КД-205	225
КД-240	260

Компенсатор дилатационного устройства

Таблица 2

Тип компенсатора	Вид	Ширина деформационного шва (A), мм
А.Т1-075		75
А.Т1-095		95
А.Т1-130		130

Ведомость расхода материала на монтаж 3-х погонных метров устройства

Таблица 3

№ п.п.	Наименование	Ед. изм.	Кол-во	Приложение
1	Профиль алюминиевый дилатационного устройства АКВАСТОП тип ДША.Т-УГЛ.2	м	6	
2	Компенсатор дилатационного устройства АКВАСТОП тип ДША.Т	м	3	Опция, таб. 2
3	Двойная опора, тип КД	шт	6	Опция, таб. 1
4	Болт с шестигранной головкой М10х100, оц	шт	14	DIN 933
5	Гайка шестигранная М10, оц	шт	34	DIN 934
6	Шайба прямоугольная АКВАСТОП М10, оц	шт	18	
7	Анкер клиновой 10х95, оц	шт	6	DIN 9370