Декоративные устройства АКВАСТОП® тип ПСА

ОБЛАСТЬ ПРИМЕНЕНИЯ

Применяются для декоративного оформления зазоров деформационных швов в несущих стенах, в перегородках при строительстве административных, офисных и торговых центров, а также других зданий и сооружений.

ТЕХНИЧЕСКИЕ ДАННЫЕ МАТЕРИАЛОВ ИЗДЕЛИЙ

1. АЛЮМИНИЙ ГОСТ 4784-97

Изделия из этого материала изготавливают в соответствии с ГОСТ 8617-81* и ГОСТ 22233-2001.

Применение данного материала обеспечивает нижеследующие преимущества:

- ✓ высокая прочность при низком удельном весе;
- ✓ высокая химическая и коррозионная стойкость;
- ✓ долговечность;
- ✓ простота монтажа, обслуживания и ухода;
- ✓ экологическая безопасность.

2. КРЕПЛЕНИЕ

- КЛИПСА

- ✓ для устройств ПСА-050 / ПСА.УГЛ-040 – клипса КП-15/050
- ✓ для устройств ПСА-075 / ПСА.УГЛ-050 – клипса КП-15/050 / КП-15/070

Количество клипс на монтаж трех пог.м устройства – 4 шт.

- МЕТИЗЫ

Для устройств ПСА-100 / ПСА.УГЛ-075, ПСА-150 / ПСА.УГЛ-110, ПСА-180 / ПСА.УГЛ-130:

- ✓ анкер-винт с потайной головкой для ж/б стен (R-LX-05X050-CS-ZF°(T25) / R-LX-05X075-CS-ZF°(T25))
- ✓ распорный универсальный дюбель с шурупом для стен из каменной кладки и перегородок (4ALL-06x50+4560)

Шаг монтажа на три пог.м устройства

– для стен из железобетона от края 60 мм, далее 480 мм. Количество анкеров 7 шт.

– для перегородок из каменных материалов и гипсокартона от края 60 мм, далее 320 мм. Количество анкеров 10 шт.

Декоративные устройства АКВАСТОП® тип ПСА

НАКЛАДНЫЕ ПСА



ЭКСПЛУАТАЦИОННЫЕ ХАРАКТЕРИСТИКИ

ПРОФИЛЬ	КРЕПЛЕНИЕ	ПЕРЕМЕЩЕНИЯ, мм			РАЗМЕРЫ, мм		НАГРУЗКА, МПа
		→●←	←●→	↓●↑	A	B = C	
ПСА–050	КП–15/050	10	10	—	30	50	—
ПСА–075	КП–15/070	15	15	—	40–50	75	—
ПСА–100	анкер	20	25	—	40–50	100	—
ПСА–150	анкер	25	25	—	50–80	150	—
ПСА–180	анкер	30	40	—	60–100	180	—

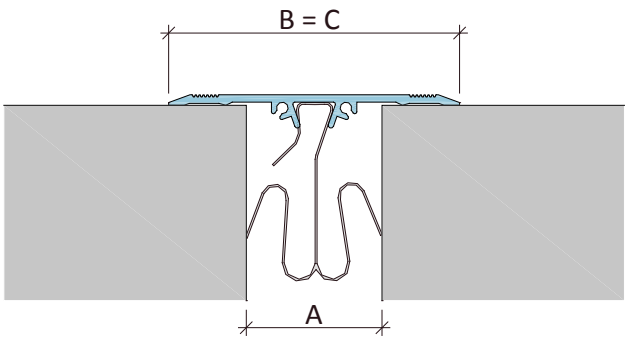

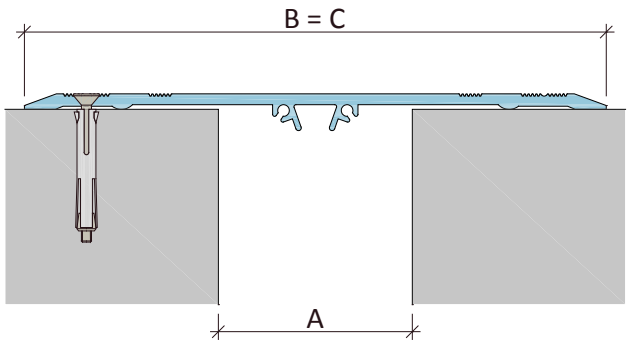

ТИПЫ КРЕПЕЖНЫХ КЛИПС

Тип	Вид	Тип	Вид
КП–15/050	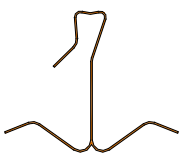	КП–15/070	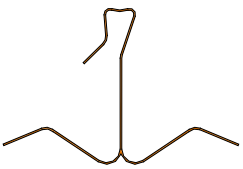

Декоративные устройства АКВАСТОП® тип ПСА-УГЛ

НАКЛАДНЫЕ – УГЛОВЫЕ ПСА.УГЛ



ЭКСПЛУАТАЦИОННЫЕ ХАРАКТЕРИСТИКИ

ПРОФИЛЬ	КРЕПЛЕНИЕ	ПЕРЕМЕЩЕНИЯ, мм			РАЗМЕРЫ, мм		НАГРУЗКА, МПа
		→●←	←●→	↓●↑	A	B = C	
ПСА.УГЛ–040	КП–15/050	5	5	—	30	40	—
ПСА.УГЛ–050	КП–15/050	5	10	—	35	50	—
ПСА.УГЛ–075	КП–15/070	15	15	—	50	75	—
	анкер	15	15				
ПСА.УГЛ–110	анкер	25	20	—	70–80	110	—
ПСА.УГЛ–130	анкер	40	30	—	80–90	130	—

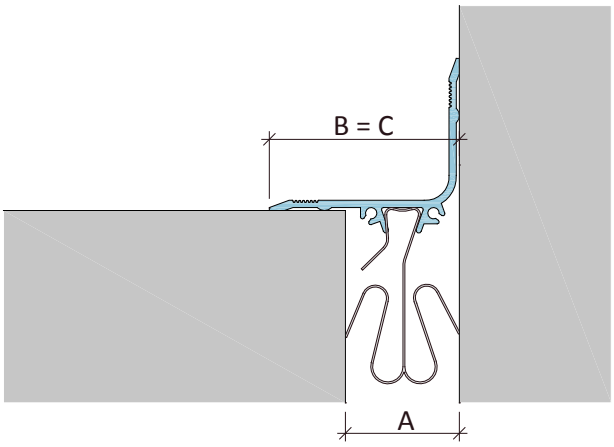

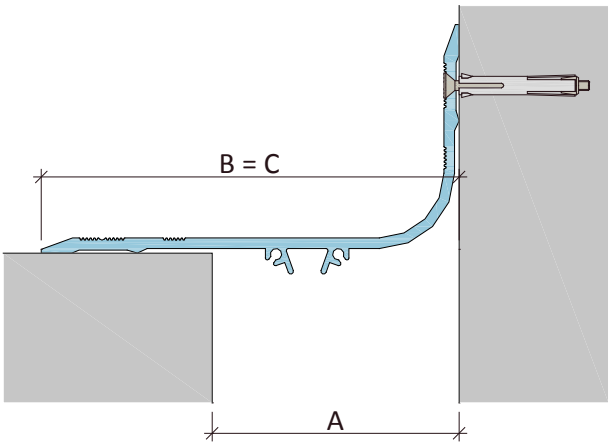

Общие положения

Продукты системы **АКВАСТОП®**, описанные в настоящем проспекте, предназначены для обустройства деформационных швов при строительстве, ремонте и реконструкции зданий и сооружений различного назначения.

Основываясь на нашем многолетнем опыте производства и применения продуктов системы **АКВАСТОП®**, мы всегда готовы оказать профессиональную техническую помощь и консультации проектным и строительным организациям по выбору и применению соответствующих продуктов и решению технических задач.

ИСПОЛЬЗУЕМЫЕ ТЕРМИНЫ

В проспекте использованы следующие термины:

Деформационный шов – температурный, осадочный, антисейсмический и другие швы в строительной конструкции, а также их сочетания.

Перемещения – допустимые перемещения дилатационных устройств. Виды перемещений приведены в таблице ниже:

НАЧАЛЬНОЕ ПОЛОЖЕНИЕ	СДВИГ ВЕРТИКАЛЬНЫЙ ↑●↓
	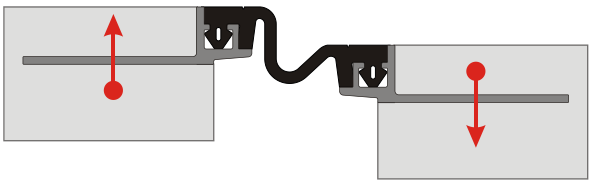
СЖАТИЕ →●←	**РАСТЯЖЕНИЕ ←●→**
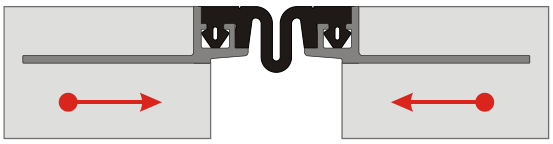	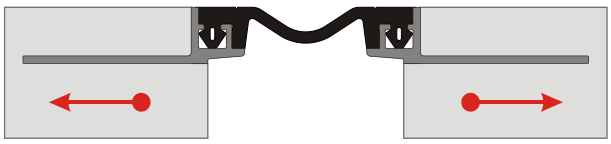

Общие положения

ТРАНСПОРТИРОВАНИЕ И ХРАНЕНИЕ

Изделия перевозят транспортом всех видов в соответствии с правилами перевозки в условиях, исключающих их механические повреждения и загрязнение.

Изделия следует хранить в заводской упаковке, не подвергать деформирующим нагрузкам, защищать от воздействия нефтепродуктов, органических растворителей.

Условия при воздействии климатических факторов должны соответствовать:

— при транспортировании – группе условий 8 по ГОСТ 15150;

— при хранении – группе условий 3 по ГОСТ 15150.

СЕРТИФИКАЦИЯ

Вся продукция системы ***АКВАСТОП***® сертифицирована.

ГАРАНТИИ ИЗГОТОВИТЕЛЯ

Предприятие–изготовитель гарантирует соответствие изделий требованиям нормативных документов при соблюдении потребителем условий применения, правил транспортирования и хранения, указаний по эксплуатации.

Гарантийный срок хранения изделий – 2 года со дня изготовления.

Гарантийный срок эксплуатации изделий – 5 лет.

Гарантия изготовителя распространяется на эксплуатационные характеристики изделий при условии, что все работы по установке выполнены в соответствии с регламентами, согласованными с Изготовителем.

Потребитель несет ответственность за соответствие выбранного им типа изделия назначению и условиям его эксплуатации.

ЗАМЕЧАНИЯ

Изготовитель оставляет за собой право вносить изменения в технические данные изделий, не ухудшающие их характеристики, основываясь на результатах новых разработок.

Приведенные рисунки схематично отражают устройство изделий и могут отличаться от реальной ситуации.

Обращаем Ваше внимание, что вся информация в сборнике носит справочный характер и не является публичной офертой, определяемой положениями статьи 437 Гражданского кодекса Российской Федерации.

Технические параметры (спецификации) и комплект поставки продукции могут быть изменены производителем без предварительного уведомления. Пожалуйста, уточняйте информацию у наших специалистов.

Обозначение дилатационных устройств

ДШВ – 20 / 030 (В0–032)
ДШВ – 15 – 20 / 040 (В1–049)
ДШН – 30 – УГЛ / 085 (Н1–130)
ДШКА – ФАС / 080 (К3–074)

1 2 3 4 5

тип дилатационного устройства

1 – **ДШВ**;
2 – высота / тип 1-ой направляющей, мм;
3 – высота / тип 2-ой направляющей, мм;
4 – номинальная ширина между берегами шва, мм;
5 – тип компенсатора.

ПРИМЕНЯЕМЫЕ СОКРАЩЕНИЯ:

УГЛ – угловая направляющая;
УГЛ.Ш – угловая направляющая под штукатурку;
ФАС – фасадная направляющая;
ФАС.2 – фасадная направляющая вариант 2.

ПРИМЕРЫ ОБОЗНАЧЕНИЯ:

ДШКА – 0 / 050 (К3-044)

Дилатационное устройство ДШКА, с накладными направляющими, для деформационных швов шириной 50 мм, с компенсатором К3-044.

ДША – 30 / 025 (А1-030)

Дилатационное устройство ДША, с закладными направляющими высотой 30 мм, для деформационных швов шириной 25 мм, с компенсатором А1-030.

ДШВ – 50 – УГЛ / 035 (В2-038)

Дилатационное устройство ДШВ, с закладной направляющей высотой 50 мм и угловой направляющей, для деформационных швов шириной 35 мм, с компенсатором В2-038.

ДШН – УГЛ / 115 (Н1-098)

Дилатационное устройство ДШН, с угловыми направляющими, для деформационных швов шириной 115 мм, с компенсатором Н1-098.

ДШС – 16 – УГЛ.Ш / 040 (С1-027)

Дилатационное устройство ДШС, с направляющей высотой 16 мм и угловой направляющей под штукатурку, для деформационных швов шириной 40 мм, с компенсатором С1-027.

ДГК – ФАС / 70 (Г5-068)

Дилатационное устройство ДГК, с фасадными направляющими, для деформационных швов шириной 70 мм, с компенсатором Г5-068.